管口表

符号	公称尺寸	法兰标准	连接面型式	名称	外伸长度(mm)	备注
N1	800	GB/T 9119 DN800-PN10	RF	进料口		
N2	800	GB/T 9119 DN800-PN10	RF	出料口		

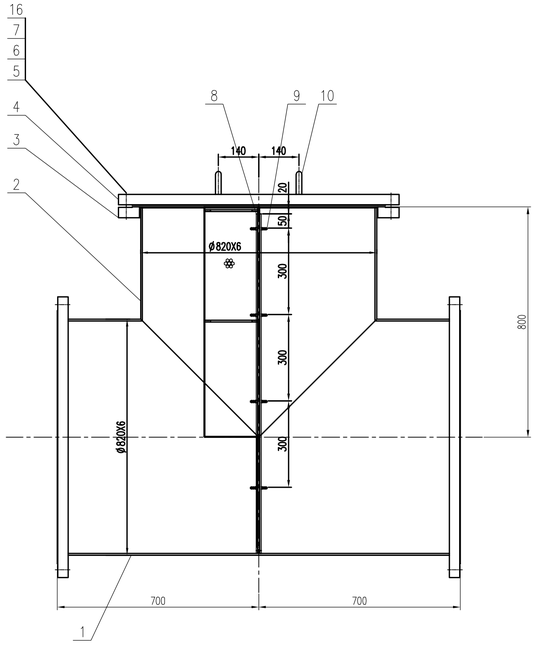

滤芯外形图
不按比例

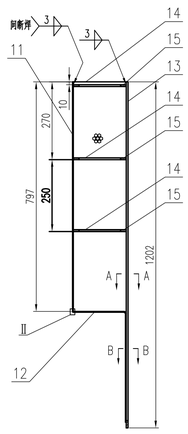

件8详图
不按比例

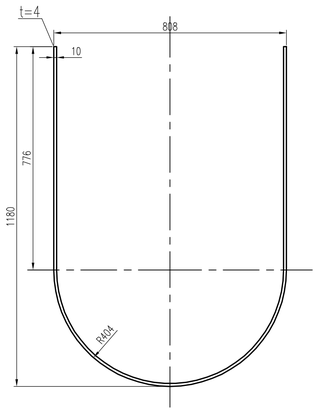

件13详图
不按比例

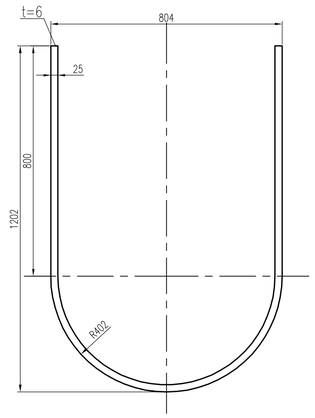

技术要求

1、碳钢与不锈钢之间的焊接采用电弧焊，焊条牌号为A312，焊条应符合NB/T47018的规定；不锈钢之间的焊接采用氩弧焊，焊丝牌号：HO3Cr19Ni12Mo，焊丝应符合NB/T47018的规定。
2、焊接接头形式及尺寸除图中注明外，按HG/T20583-2011中的规定；危焊缝焊角尺寸按较薄板的厚度；件14与件11之间同断焊；法兰的焊接按相应法兰标准中的规定。
3、滤板按图示加工正六边形小孔，总开孔数不少于7768个。
4、未注尺寸公差按GB/T1804-2000中m级的规定。
5、焊缝应清除油污锐酸洗钝化处理(酸洗采用固态酸洗膏，避免产生环境污染及人身伤害)，所形成的钝化膜采用蓝点法检查，无蓝点为合格。
6、过滤器在科技公司组装完成后，整件发往项目现场。

Ⅳ
不按比例

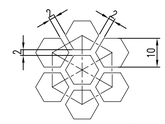

说明：小孔为正六边形，孔边缘同间距为2mm

件9详图
不按比例

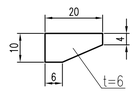

件11展开图、开孔详图
不按比例

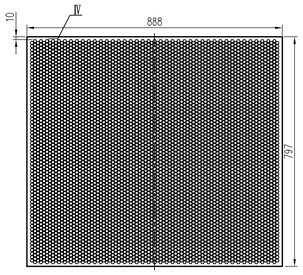

件10详图
不按比例

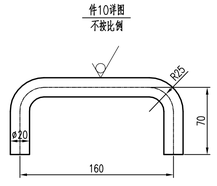

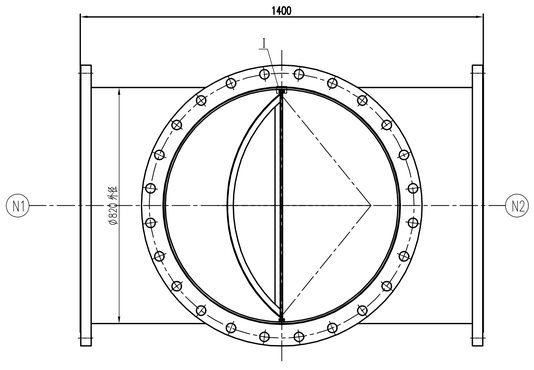

滤芯俯视图
不按比例

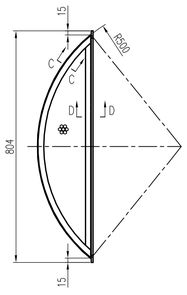

件14详图
不按比例

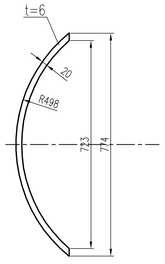

件15详图
不按比例

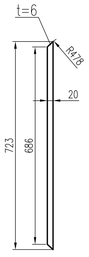

DN800 开孔ø14mm 材料 2507 厚度 4mm

总重：703.1kg

序号	图号或标准号	名称及规格	数量	材料	单件重量(Kg)	总件重量(Kg)	备注
16	GB/T97.2-2000	垫圈 d27	48	A2-70			
15		加强筋二 t=6	3	S31603	0.7	2.1	
14		加强筋一 t=6	3	S31603	0.8	2.4	
13		定位条 t=6	1	S31603		3.4	
12		滤板二 t=3	1	S31603		8.1	
11		滤板一 t=3	1	S31603		17	
10		把手 ø20	2	Q235B	0.7	1.4	
9		筋板 t=6	8	S31603	0.1	0.9	
8		限位条 t=4	2	S31603	0.9	1.8	
7	GB/T6170-2015	螺母 M27	48	A2-70			
6	GB/T5783-2016	螺栓 M27x125	24	A2-70			
5	HG/T20606-2009	垫片 RF800-2.5 t=5	1	20%三元乙丙橡胶			
4	HG/T20592-2009	法兰盖 BL800-2.5 RF	1	Q235B+S31603		252	衬不锈钢厚板
3	HG/T20592-2009	法兰 PL800(B)-2.5 RF	3	Q235B+S31603	65	195	衬不锈钢厚板
2		钢管ø820x6	1	S31603		49	L≈396
1		钢管ø820x6	1	S31603		170	L=1382

件12详图
不按比例

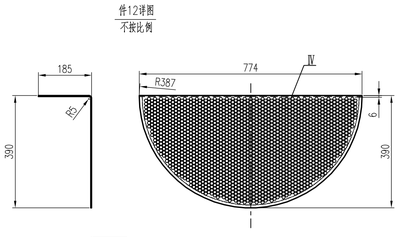

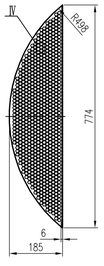

Ⅰ
不按比例

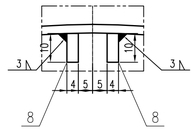

Ⅱ
不按比例

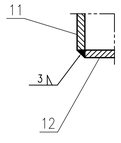

A-A
不按比例

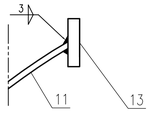

B-B
不按比例

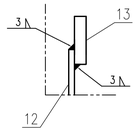

C-C
不按比例

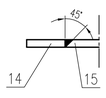

D-D
不按比例

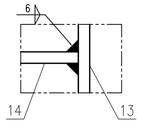

本图纸及其包含的任何文字信息均为江苏新世纪江南环保股份有限公司所属知识产权，任何单位和个人均不得将其中任何部分复印或用于非合同以外的其它目的。
This drawing and any included data words and other information are the intellectual property right owned by Jiangsu New Century Jiangnan Environmental Protection Co., Ltd. No company orindividual shall duplicate any part of it or transmit it to the Third Part; neither shall use the technical information in this drawing for any other purpose other than the contract.

江南环保 JNEP CHINA 江苏新世纪江南环保股份有限公司 Jiangsu New Century Jiangnan Environmental Protection Inc.,Ltd.	用户 CLIENT		
	项目名称 PROJECT		
设计 DESIGN			DN800 PN10 2507 T型过滤器
校核 CHECK			
审核 REVIEW			
审定 APPROVE			图号 DWG NO.
批准 AUTH'D			比例 SCALE 1:10 / 专业 DISP. 设备专业 / 阶段 STAGE 施工图 / 版次 ISSUE 0 / 第 1 张 SHEET / 共 1 张 TOT.

1 2 3 4 5 6 7 8 9 10

A B C D E F G

日期 DATE | 姓名 NAME | 专业 SPEC | 日期 DATE | 姓名 NAME | 专业 SPEC