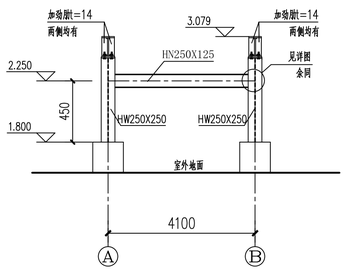

GZJ-1剖面图

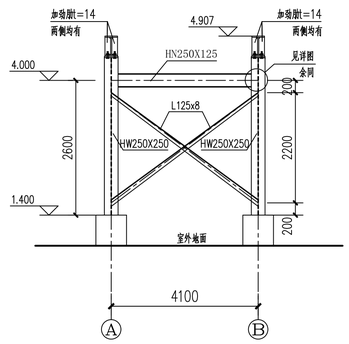

GZJ-2剖面图

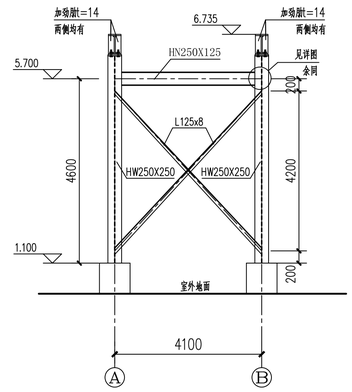

GZJ-3剖面图

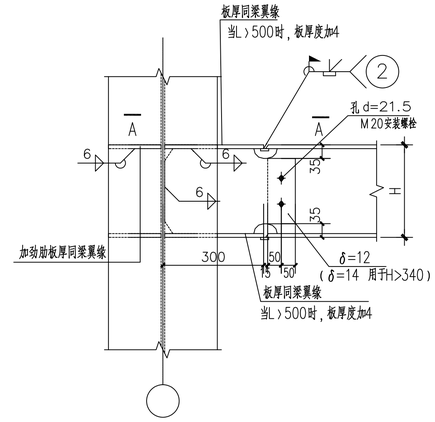

梁与H型钢柱弱轴连接节点

② 现场焊：工字形梁翼缘的焊接

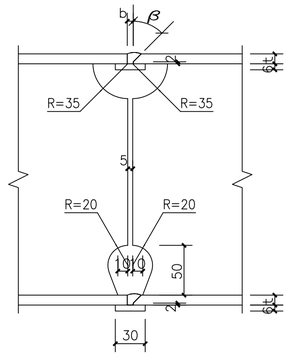

t	6~12	≥13
β	45°	35°
b	6	9

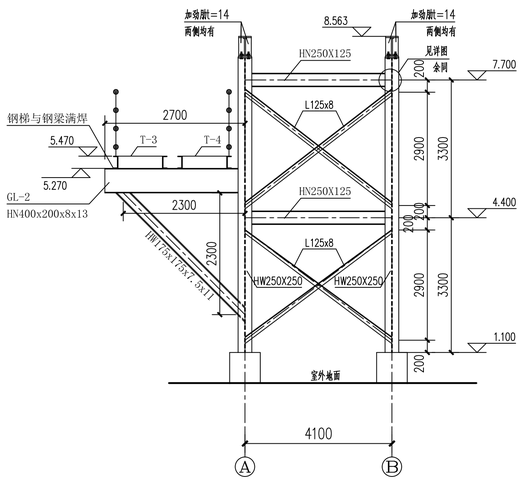

GZJ-4剖面图

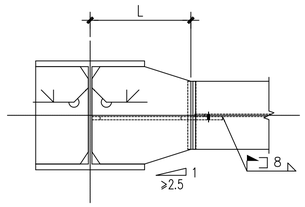

A-A

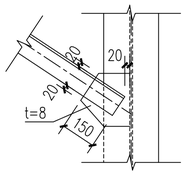

支撑节点大样图

支撑连接板与杆件的夹角不小于15度

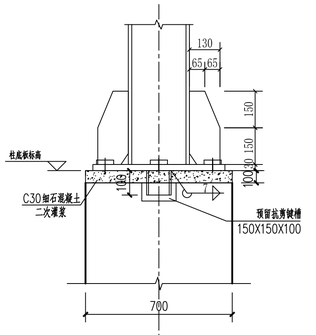

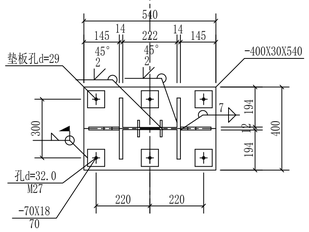

HW250x250柱脚布置图

混凝土柱与钢柱均按轴线居中布置

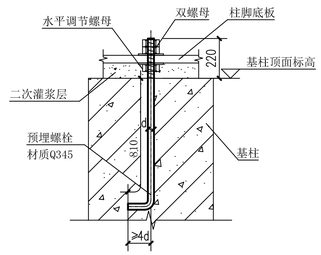

预埋螺栓详图

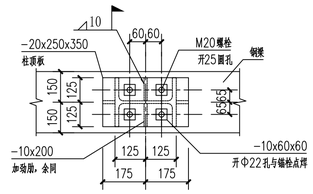

B-B

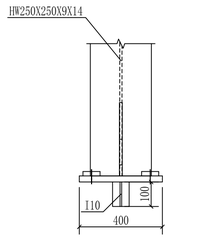

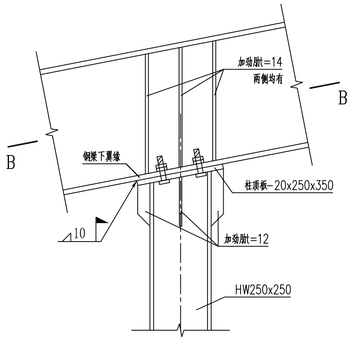

1

说明：

1、本设计按钢结构设计标准(GBJ50017-2017)进行设计；
2、构件的连接采用M20(孔d=22.0)，10.9S摩擦型高强度螺栓，钢结构高强螺栓采用环保型无铬达克罗表面防腐处理及TRFS螺母防松处理，处理后螺栓性能应满足GB50017-2003、GB/T1231-2006等现行国家相关规范要求。
3、图中未注明连接方式均为角焊缝连接，角焊缝厚度为施焊构件的最小板厚，一律满焊；
4、对接焊缝的焊缝质量不低于二级；
5、钢结构的制作和安装需按照钢结构工程施工及验收规范(GB50205)的有关规定进行；
6、所有钢结构构件具体尺寸以施工放大样为准；
7、钢梁与钢柱腹板连接悬臂段长度除注明外均以本图为准。
8、当钢柱两侧均有钢梁连接时,无法设置的柱加劲肋板可用该侧钢梁的翼缘连接板代替。
9、连接板材质均同主材。

钢构件抗火、防腐蚀设计：

1、结构钢构件采用抛丸或喷丸除锈Sa2.5级。
2、结构钢构件耐火极限:柱、柱间支撑为2.5小时；楼面梁、吊车梁、楼盖支撑和系杆为1.5小时；屋面承重构件、屋盖支撑和系杆为1.0小时。钢构件节点防火保护应与被连接构件中防火保护要求高者相同。
3、钢构件除锈完后均刷环氧富锌底漆2遍，涂层厚度70um；环氧云铁中间漆2遍，涂层厚度130um，面层刷防火涂料(防火涂料选择应与底漆、中间漆相容，并能结合良好)。防火涂料厚度根据耐火极限的要求及涂料性能确定。
4、防火保护材料应绝缘性好，具有一定的抗冲击能力，能牢固附在构件上，又不腐蚀钢材，采用的防火涂料应通过检验并得到消防部门认可。
5、涂底漆工作应在结构周围温度0℃以上进行，在0℃以下涂漆时应采取相应措施以保证底漆质量。
6、使用单位在使用过程中应对钢构件抗火、防腐蚀进行定期检查和维修，制定抗火、防腐蚀维护计划。

版号	更 改 内 容	设计	检查	审核	日期

大地工程开发（集团）有限公司
DADI ENGINEERING DEVELOPMENT (GROUP) CO.,LTD

东露天选煤厂提高回收率改造工程

破碎站至4号转载站栈桥

节点详图

设 计		项目负责人	
检 查		院总工程师	
审 核		院 长	
重量(kg)	比 例 1:50	编制日期 2024年05月15日	

S2097.11-GA1-结403			
图幅 A1	合同类型		DO
版 号 A			