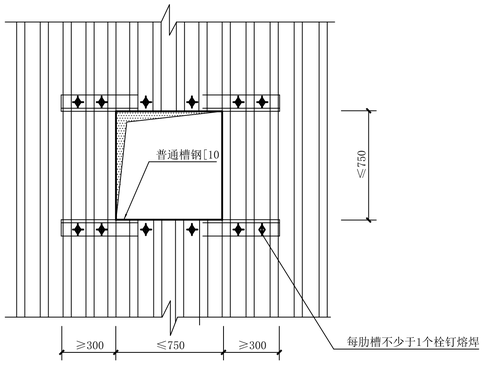

① 压型钢板开孔300~750时的加强措施
(洞口周围无梁时)

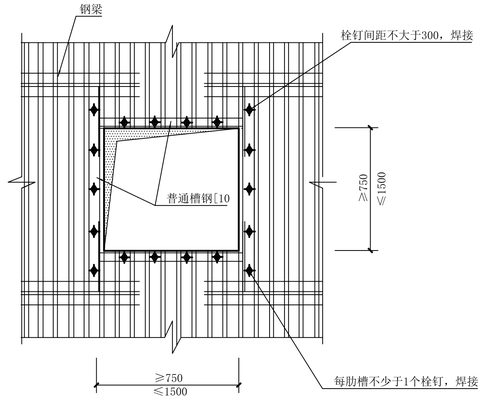

② 压型钢板开孔750~1500时的加强措施
(洞口周围有梁时)

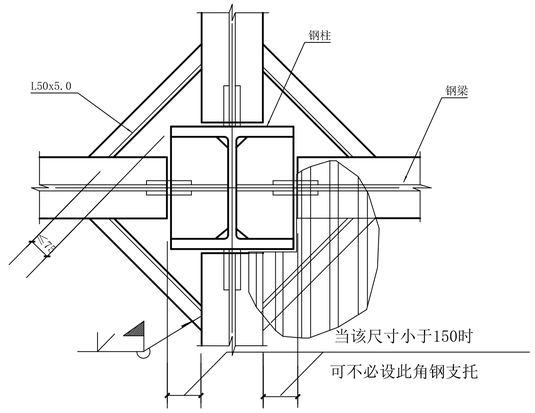

③ 柱与梁交接处的压型钢板支托

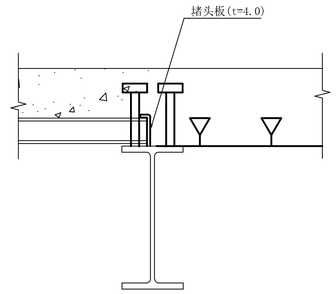

④ 在同一根梁上既有板肋与
梁垂直又有板肋与梁平行时

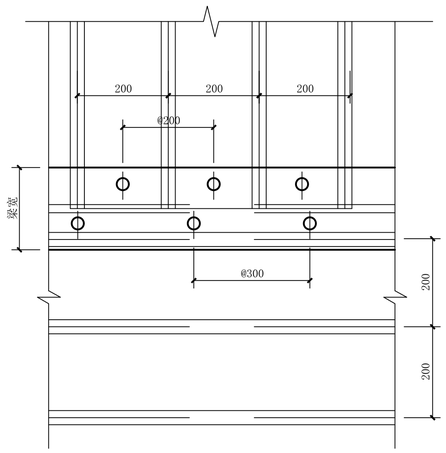

⑤ 在同一根梁上既有板肋与
梁垂直又有板肋与梁平行时

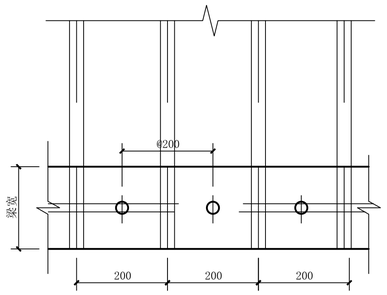

⑥ 垂直于板肋方向栓钉排列

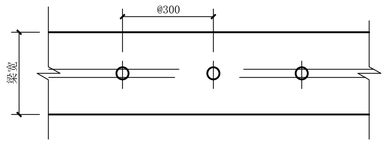

⑦ 平行于板肋方向栓钉排列

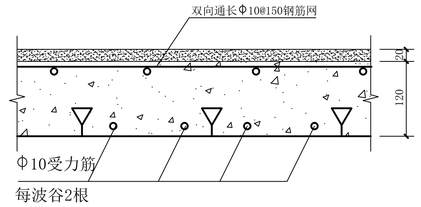

⑧ 受力筋与分布筋做法

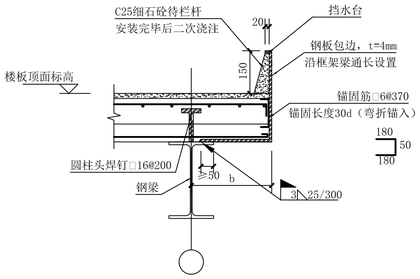

⑨ 楼板端部挡水台做法-01
除特殊注明外适用提升孔和楼面边缘，板肋与梁垂直

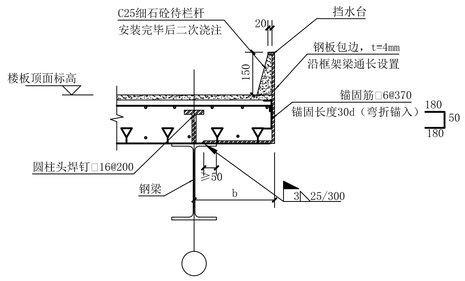

⑩ 楼板端部挡水台做法-02
仅适用提升孔和楼面边缘，板肋与梁平行

版号	更 改 内 容	设计	检查	审核	日期

大地工程开发（集团）有限公司
DADI ENGINEERING DEVELOPMENT (GROUP) CO.,LTD

设 计		项目负责人	
检 查		院总工程师	
审 核		院 长	
重量(kg)	比 例 1:15	编制日期 2024年5月6日	

东露天选煤厂提高回收率改造工程

破碎站

组合楼板通用节点做法 1

S2097.11-CP-结407				
图幅	A1	合同类型		D0
版 号	A			

专业	姓名	日期	专业	姓名	日期